製品データシート

yamada
株式会社ヤマダコーポレーション

製品名：NDP-H80 シリーズ　NDP-H80BAV

本体(接液部)材質	Ⓐ:　アルミ合金 (ADC12/AC4C-T6)
ダイアフラム材質	
C:クロロプレンゴム (CR)	NDP-H80BAC (854483)
N:ニトリルゴム (NBR)	NDP-H80BAN (854484)
E:エチレンプロピレンゴム (EPDM)	NDP-H80BAE (854485)
V:フッ素ゴム (FKM)	NDP-H80BAV (854486)
T:フッ素樹脂 (PTFE)	NDP-H80BAT (854487)
H:ポリエステル系熱可塑性エラストマー (TPEE)	NDP-H80BAH (854488)
S:ポリオレフィン系熱可塑性エラストマー (TPO)	NDP-H80BAS (854489)
H/T:ポリエステル系熱可塑性エラストマー (TPEE)	NDP-H80BAH/T (854490)
接液部材質	
ボールバルブ	ダイアフラム材質と同じ
バルブシート	ダイアフラム材質と同じ
バルブ受け	本体材質と同じ一体型
センターディスク	A5056

仕様		
呼び口径		3”(80mm)
材料接続	吸込口	JIS フランジ 10K 80A 相当
	吐出口	JIS フランジ 10K 80A 相当
エア接続	供給口	Rc 3/4 (エアバルブ付き)
	排気口	Rc 3/4 (サイレンサー付き)
使用可能エア圧力		0.1 ~ 0.85 MPa※1
最高吐出圧力		0.85 MPa
吐出量／サイクル		6.4 L※2
最大吐出量		590 L/min※3
最大エア消費量		5000 L/min(ANR)
最大通過粒子径		10 mm 以下
初期自吸揚程		5 m
質量		61.7 kg

※1　本体接液部が樹脂タイプの最高使用圧力は、液温に左右されます。
※2　吐出量につきましては、あくまで目安となります。使用条件などにより異なります。
※3　最大吐出量はポンプの能力を示す数値です。
　　ダイアフラムの寿命への影響を考慮し、余裕をもったサイズ選定をおすすめいたします。

■ 寸法図

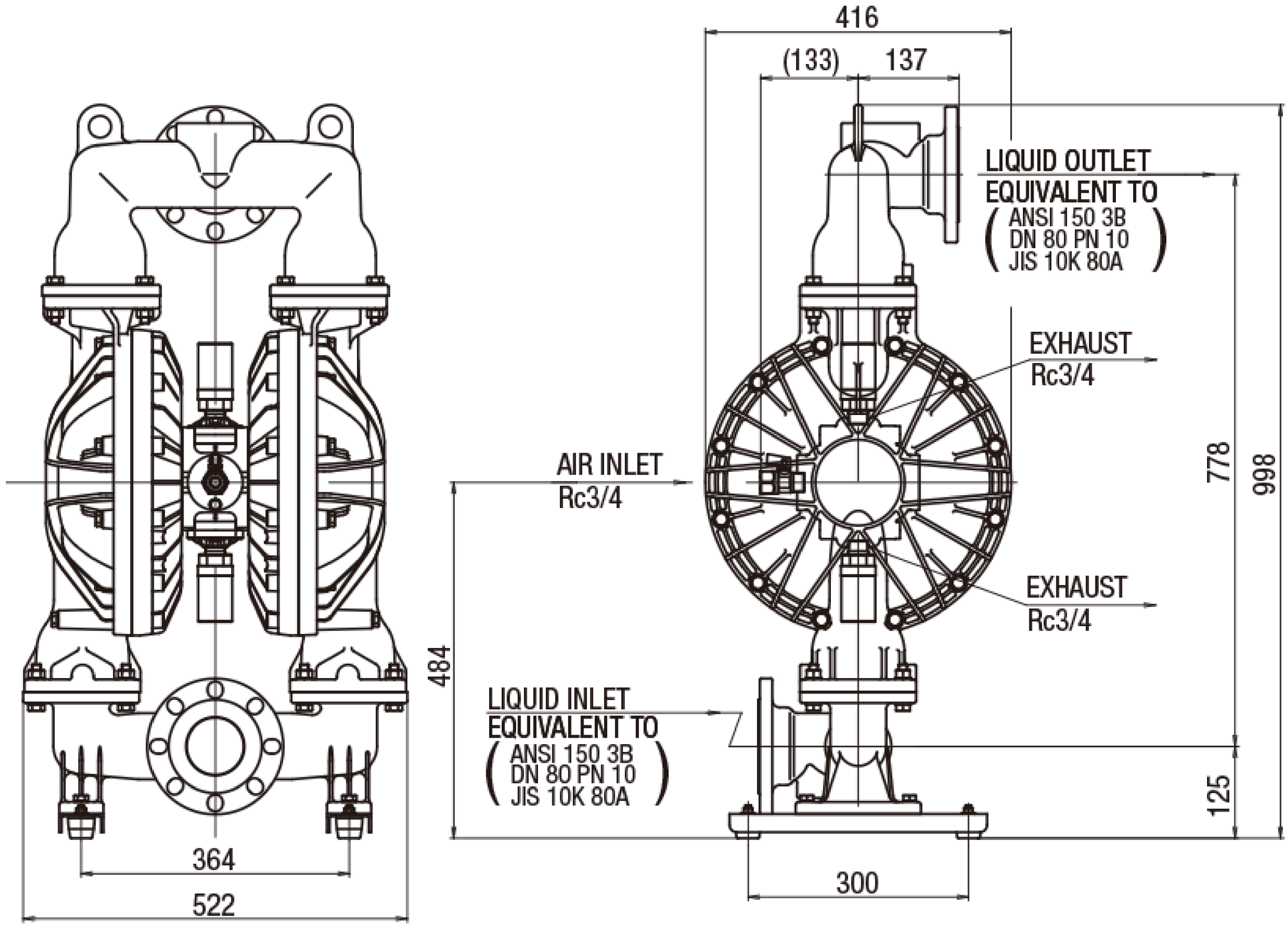

	yamada 株式会社ヤマダコーポレーション	NDP-H80BA_			

■ パフォーマンスカーブ

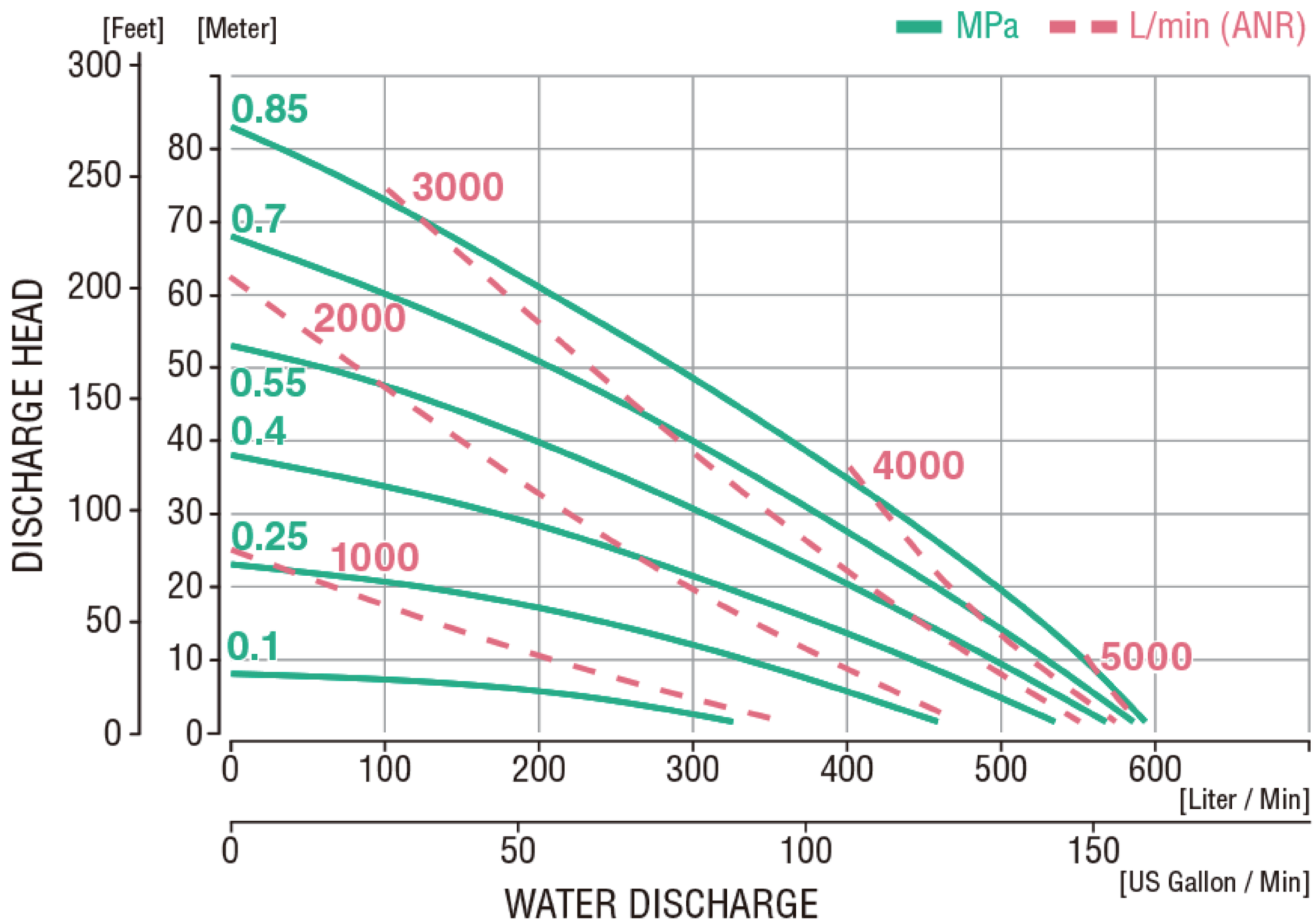

	yamada 株式会社ヤマダコーポレーション	NDP-H80BA_BS_BF			